未標示表面加工符號	次序	訂正摘要	日期	負責人
▽	1			
未標示 圓角 0.5 R 倒角 0.5 C	2			

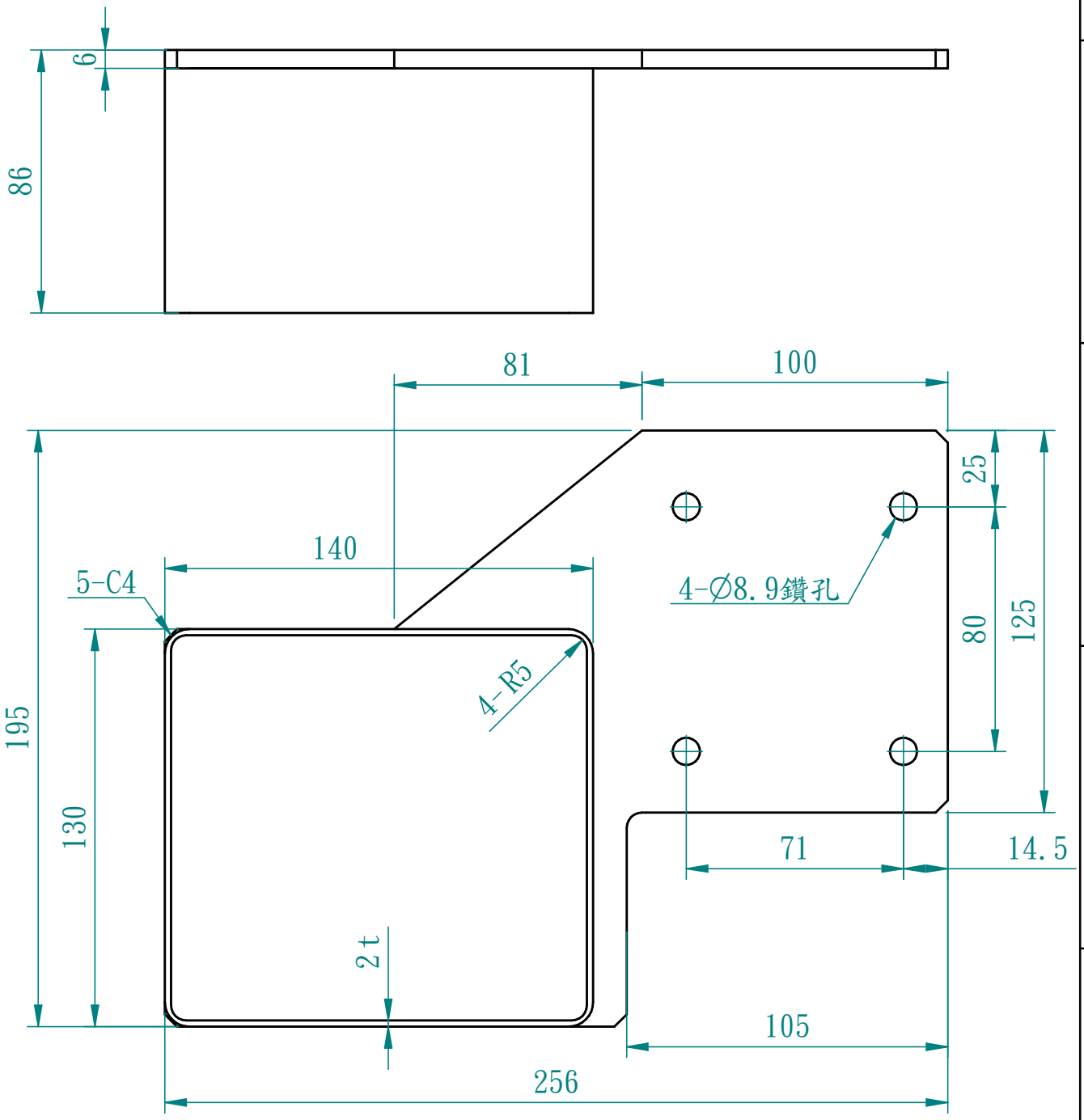

孔與孔中心距公差 ±0.3 鑽孔、沉頭孔公差 +0.25 -0.05 角度±1°	表面處理	無		圖 名	粉瓶底座	
	材 料	SUS304		檔 名	AM15G1BM080_粉瓶底座.dft	
	計畫代號			件 數	1 個	工件總類 焊接件
				比 例	1/2	圖 號 粉瓶底座
加工一般公差 量尺公差 300 以下 ±0.5 300~600 ±0.7 600~1000 ±0.7 游標尺公差 300 以下 ±0.3	設 計	2024/06/18	蔡武融	工業技術研究院 Industrial Technology Research Institute		
	繪 圖	2024/06/18	蔡武融			
	審 校					
	核 准					
		日期	姓名			